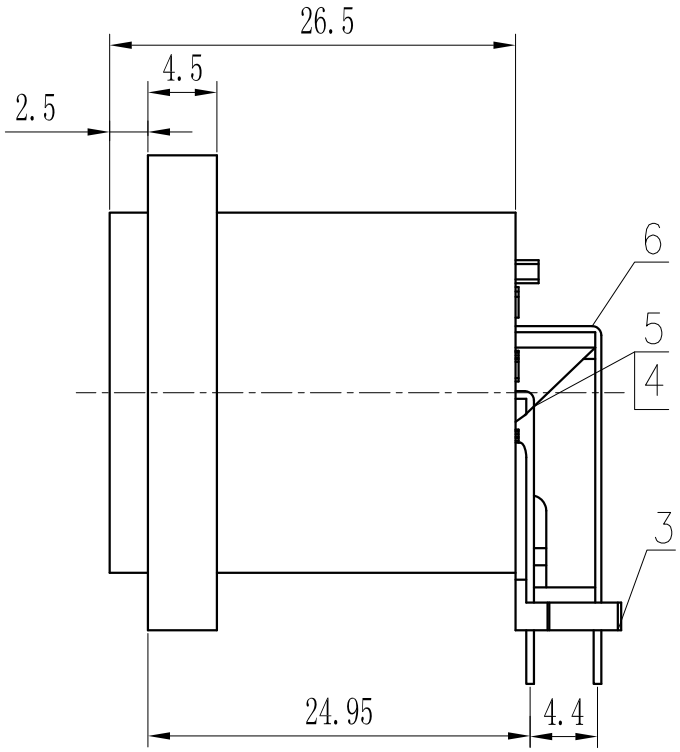

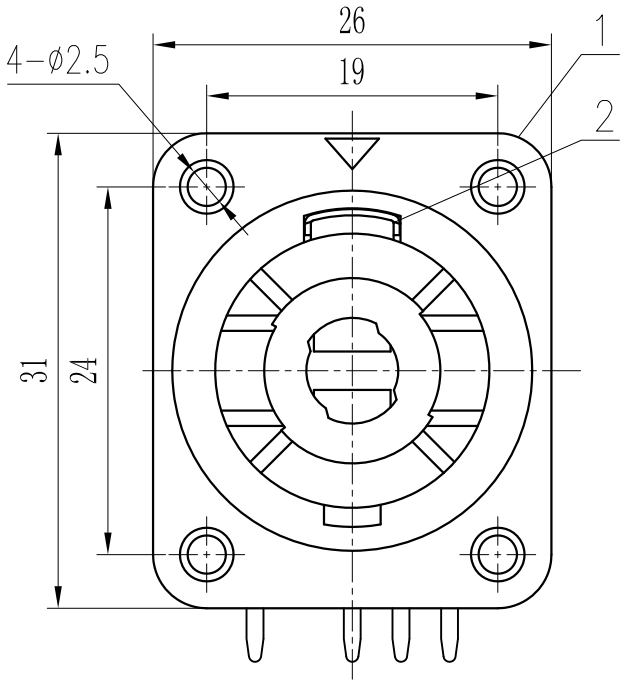

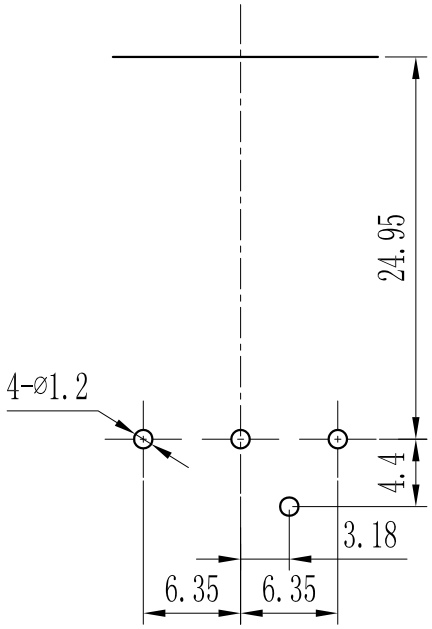

P.C.B LAYOUT(BOTTOM VIEW)

Tolerance:±0.05

主要技术特性要求:

1.使用条件:

环境温度:-25～70℃

相对湿度:90%(40℃)

2.额定负荷:DC30V

3.接触电阻:≤30mΩ

4.绝缘电阻:≥2000MΩ

5.耐　　压:AC2700V(50Hz)1min

6.寿　　命:3000次

序号	零件料号	名　称	材　料	数量	镀层/颜色	备　注
6		长针	磷铜QSn6.5-0.1	1	镀银	
5		中针	磷铜QSn6.5-0.1	2	镀银	
4		短针	磷铜QSn6.5-0.1	1	镀银	
3		后盖	PA66	1	黑色	
2		锁片	黄铜H62	1	镀铜锡	
1		基座	PA66	1	黑色	

东莞市五盈电子有限公司

DONGGUAN FVWIN ELECTRONICS CO.,LTD

变更单号	版　本	日　期	内　容　描　述	变　更	审　核	批　准	角　度	±5°
							＞30～	±0.45
							＞10～30	±0.35
———	A/0	——	————————	——	——	——	～10	±0.25
							未注公差	

音响插座外形图

设计		日期		产品型号	XLR-HP30L
审核		日期		产品料号	
批准		日期			
比例		单位	mm	页码	1 OF 1　A4